Spülbecken KE

Edelstahlspülen

Code: 2287 050

EINZELHEITEN

Einbaurand	Halbbündig
Finish	Spazzolato Foster
Material	Edelstahl AISI 304
Textur	Gebürstet
Basis	80 cm
Abmessungen	873x513 mm
Serienmäßige Ausstattung	Befestigungshaken, Dichtung, Abfluss, Überlauf und Siphon, im Karton verpackt
Mischbatteriebohrungen	1 Bohrung als Standard - 2. und 3. auf Anfrage
Einbauöffnung	840 x 480 mm

Abtropffläche	Nein
Breite	87 cm
Beckengröße	710 x 400 mm
Anzahl der Becken	1 Becken
Abfluss	Abfluss 3,5“

MERKMALE

ABFLUSS 3,5" BASKET	Der Ablauf ist mit einem großen 3,5-Zoll-Abfluss mit praktischem Korbverschluss ausgestattet, der verhindert, dass Feststoffe in den Abfluss fließen.
SPÜLBECKEN	Stahlstärke 1 mm. Eine beachtliche Dicke, die maximale Robustheit für Spülen garantiert, die die Zeichen der Zeit nicht kennen.
SPÜLBECKEN MIT ENGEM RADIUS	Quadratische Spülen mit modernem Design und erhöhtem Fassungsvermögen. Für minimale Ästhetik in Kombination mit maximaler Praktikabilität.
TIEFES BECKEN	Spülbecken, die dank einer fortschrittlichen Produktionstechnologie eine beachtliche Tiefe von mehr als 20 cm erreichen und eine große Kapazität und Zweckmäßigkeit bei allen Spülvorgängen bieten.
UMLAUFENDER ÜBERLAUF	Der Überlauf ist ein allgegenwärtiges Sicherheitsmerkmal bei Foster-Spülbecken, das verhindert, dass das Wasser aus dem Becken überläuft, wenn man es einmal vergisst. Die Lösung des Randablaufs verbessert die Ästhetik dank ihrer quadratischen und essentiellen Form.
ZWEITE/DRITTE BOHRUNG MÖGLICH	Die Spüle kann auf Wunsch bei der Bestellung mit zusätzlichen Bohrungen versehen werden, die für Doppellocharmaturen, ferngesteuerte Abflüsse oder den Einbau von Seifenspendern genutzt werden können. Die Positionen sind in den Zeichnungen mit gestrichelten Löchern markiert.

TECHNISCHE DATEN

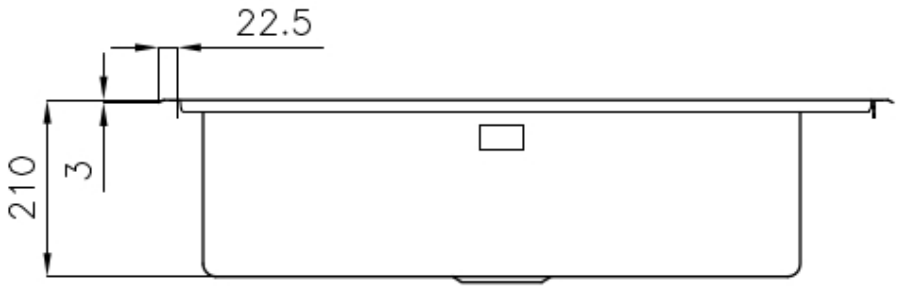

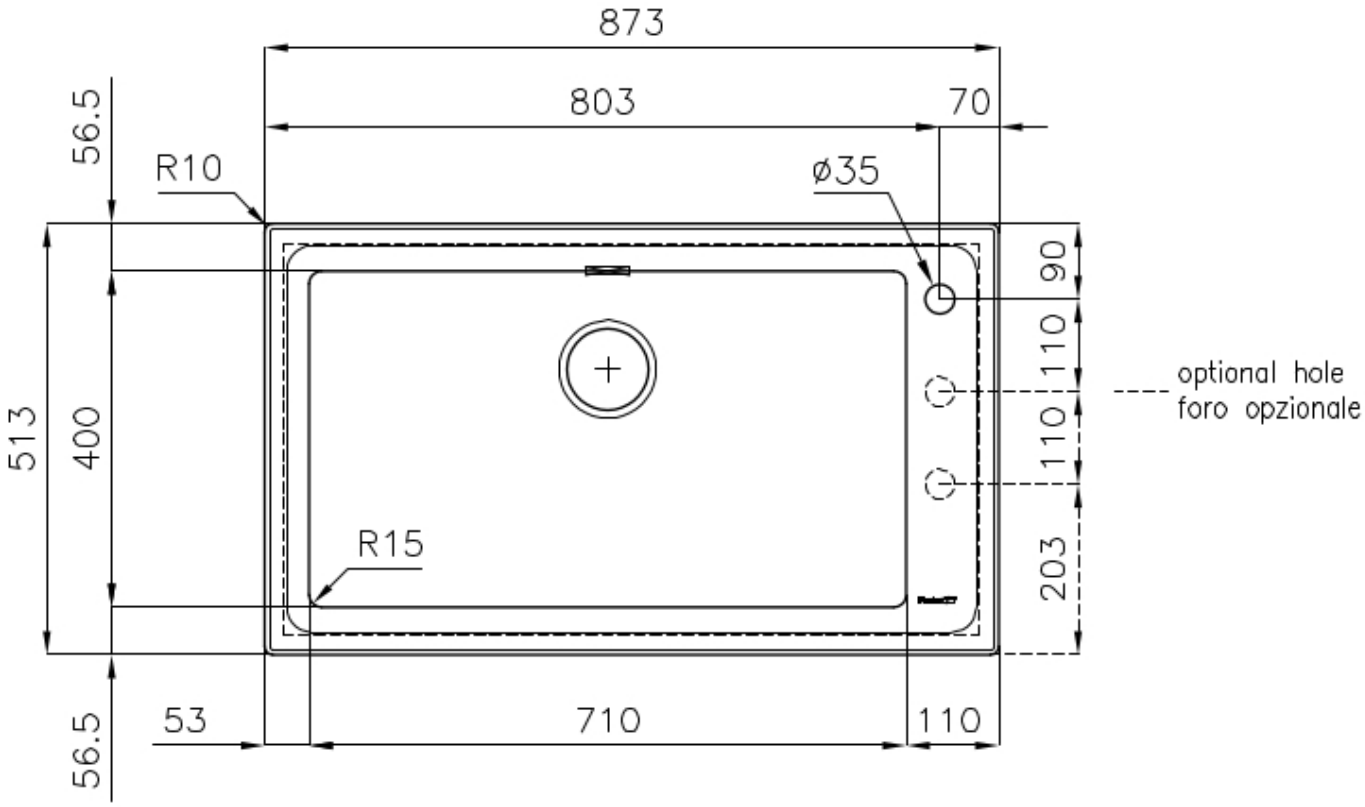

OPTIONALES ZUBEHÖR

Edelstahlkorb
8612 000

Schneidebrett aus Glas
8631 300

Schneidebrett aus HDPE
8657 001

Schneidebrett Twin aus HPDE
8644 101

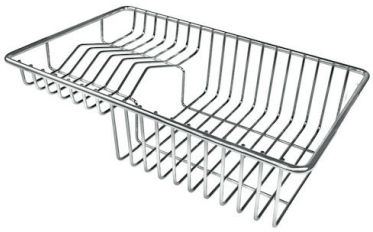

Tellerkorb aus Edelstahl
8100 303
* nur in Kombination mit dem Zubehör 8644 101

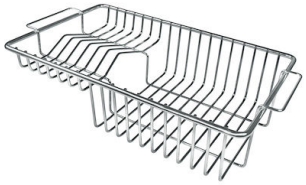

Tellerkorb aus Edelstahl
8100 201

Weiße Wanne
8153 100

Perforierte Edelstahlwanne
8151 000
* nur in Kombination mit dem Zubehör 8644 101

Satz Reibe mit Halterung für Ring und Auffangschale
8159 101
* nur in Kombination mit dem Zubehör 8644 101

PAARUNGEN

Mischbatterie KE
8492 000

OPTIONALE AUTOMATISCHE ABLAUFGARNITUR

Automatischer Abfluss - PM
8407 113

Automatischer Abfluss Space - PA
8407 108

Automatischer Abfluss Space - PE
8407 109

Automatischer Abfluss Space Light - PL
8407 117

Automatischer Abfluss Space Milano
8407 115

Automatischer Abfluss Space Push - PP
8407 116